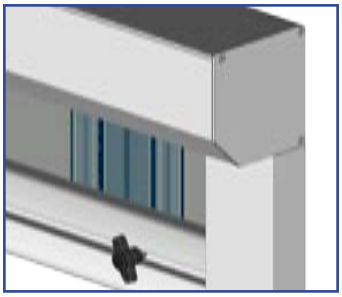

Notice de pose
STORE A COULISSE 105

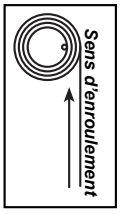

2 personnes

PREPARATION DE LA POSE

Outils nécessaires

IMPERATIFS

AVANT DE DEBUTER LA POSE, vérifier la planéité de votre mur. Dans le cas d'un mur creux ou bombé, effectuer un calage des coulisses afin de les aligner correctement.

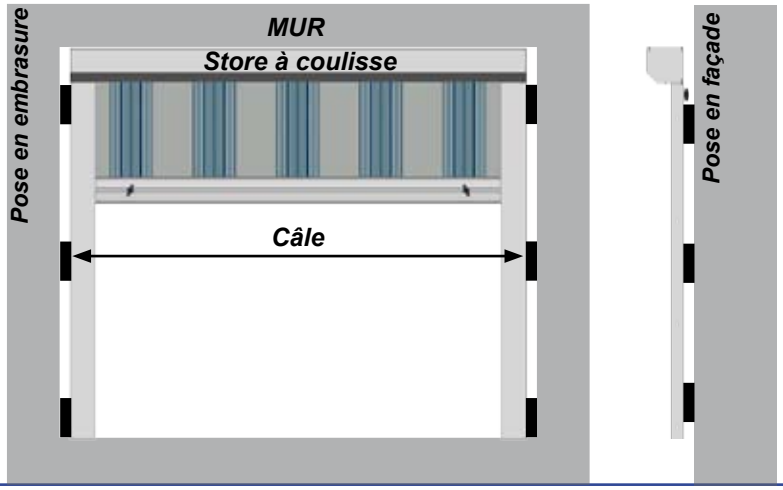

IMPORTANT

Le store à coulisse 105 se manœuvre avec un moteur à arrêt sur obstacle. Les butées plastiques présentes sur la barre de charge permettent l'arrêt automatique du moteur lors de leur contact avec le coffre. Attention assurez-vous, lors de la fermeture de votre store à coulisse, que les vis papillon des verrous soient orientées horizontalement afin d'éviter tout contact avec le coffre.

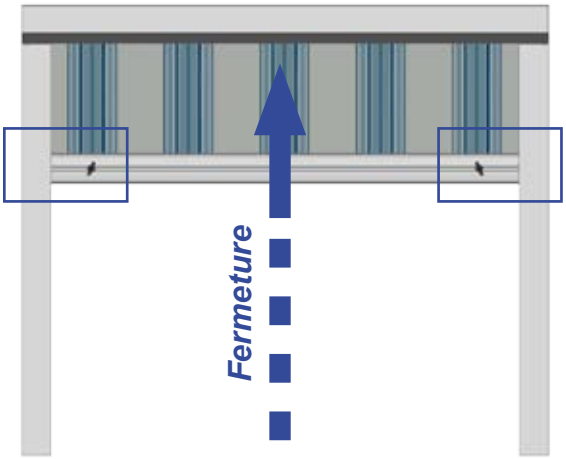

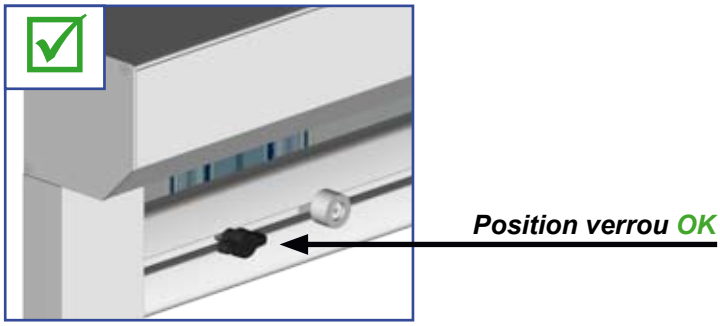

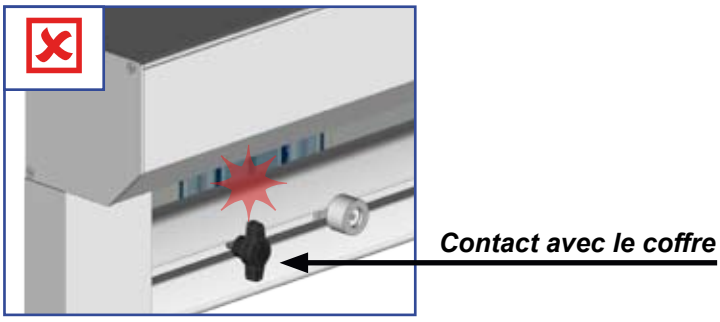

NOTST105COUL 06.15

Dessins non contractuels

POSE EN EMBRASURE

1 Préparation des coulisses.

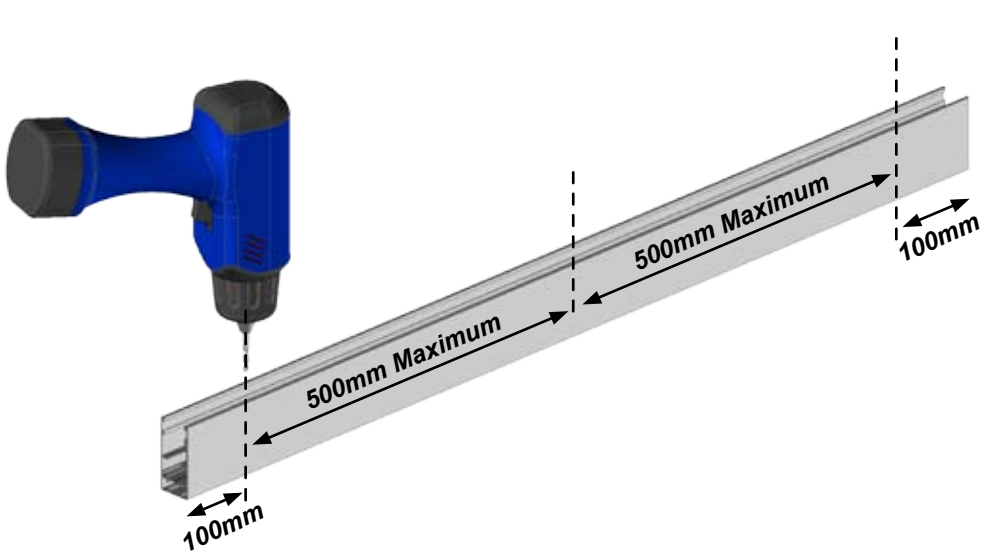

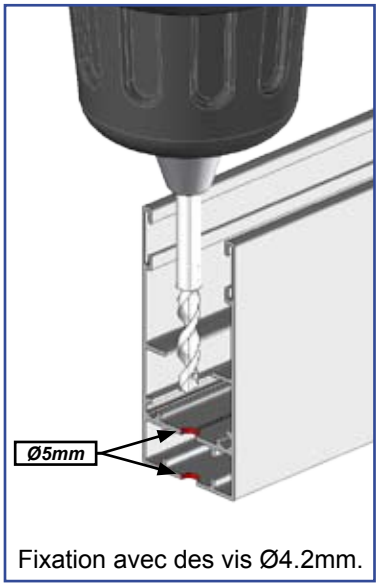

Fixation avec des vis Ø4.2mm.

Ajuster le nombre de perçage en fonction de la longueur de la coulisse. Entre axe de 500mm maximum entre les perçages. Opération à réaliser sur les deux coulisses.

2 Pose des bouchons de coulisse.

Opération à réaliser sur les deux coulisses.

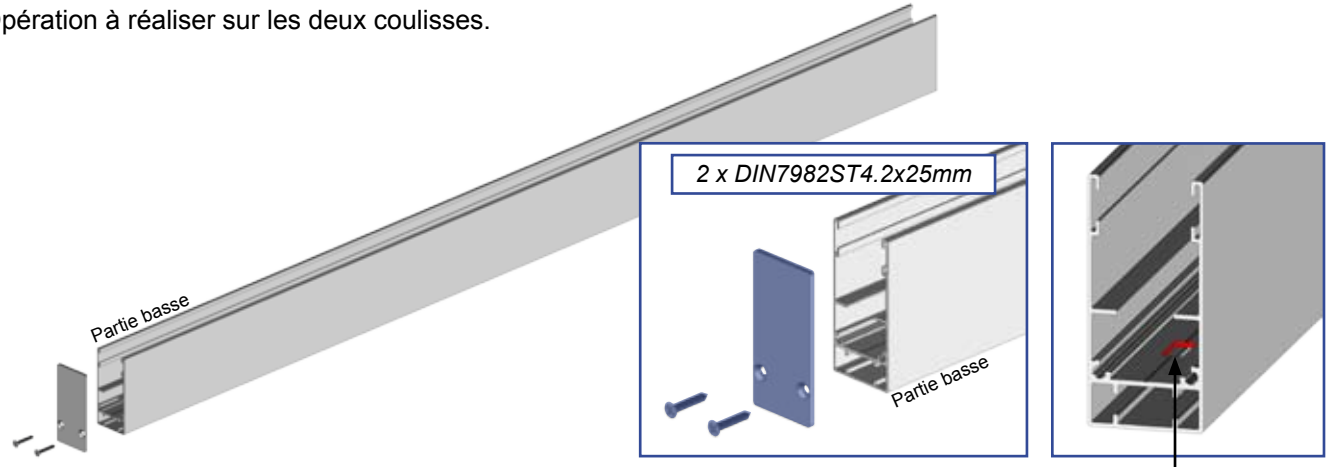

Repérer la partie basse de votre coulisse à l'aide de la mécanisation réalisée en usine.

3 Assemblage.

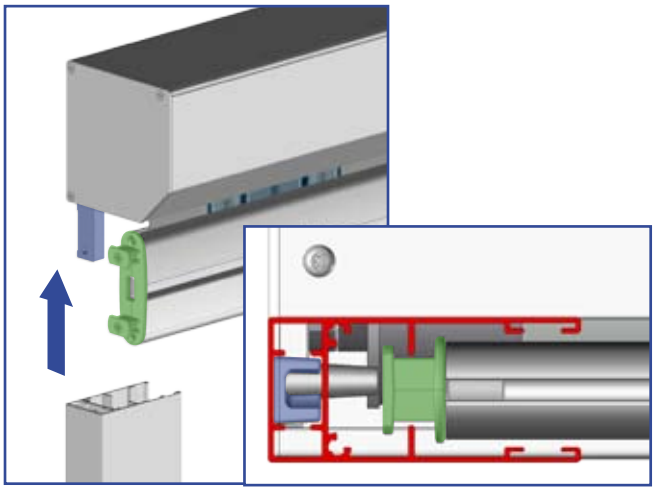

4 Pose du store à coulisse.

A *Positionner le store dans l'embrasure.*

B *Marquer au niveau des perçages des coulisses.*

C *Sortir le store de l'embrasure.*

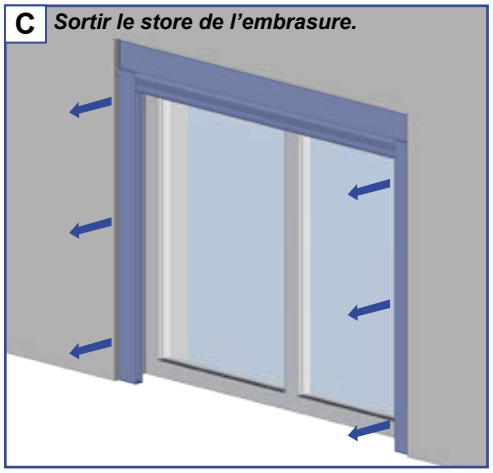

D *Percer aux niveau des marquages.*

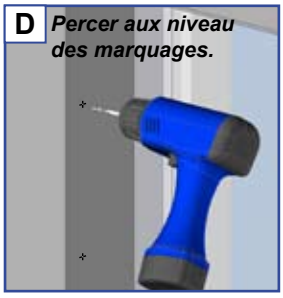

E Repositionner le store à coulisse dans l'embrasure.

F *Fixer le store à coulisse.*

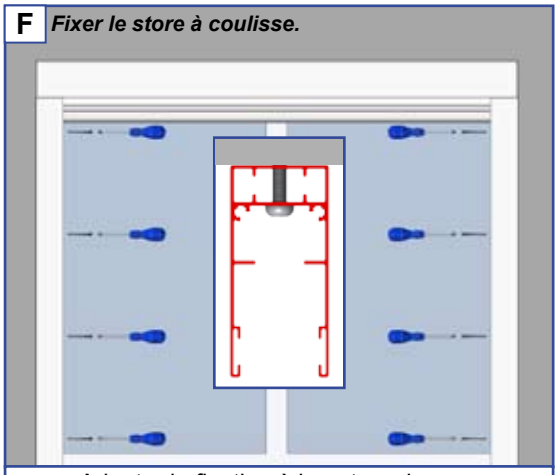

Adapter la fixation à la nature du mur.
Kit de visserie Ø4.2mm à tête plate non fourni.

POSE EN FAÇADE

1 Préparation des coulisses.

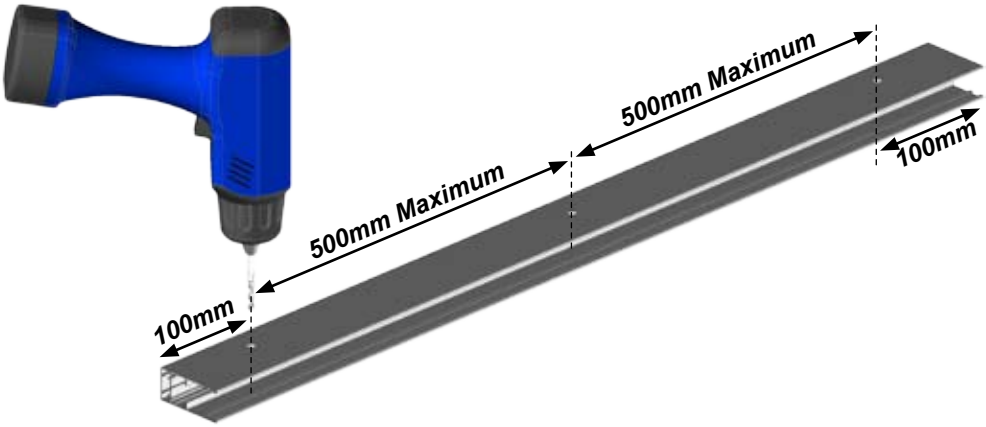

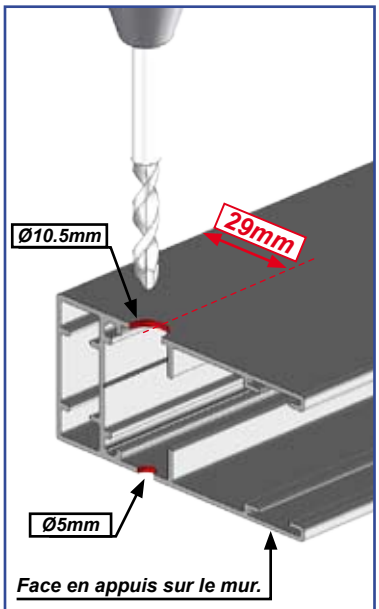

Fixation avec des vis Ø4.2mm.

Ajuster le nombre de perçage en fonction de la longueur de la coulisse. Entre axe de 500mm maximum entre les perçages. Opération à réaliser sur les deux coulisses.

2 Répéter les opérations de paragraphe **2** et **3** de la pose en embrasure. Attention assurez vous que les verous PL1501 sont orienter vers l'intérieur de l'ouverture. Paragraphe **1**

4 Pose du store à coulisse.

A *Positionner le store dans l'embrasure.*

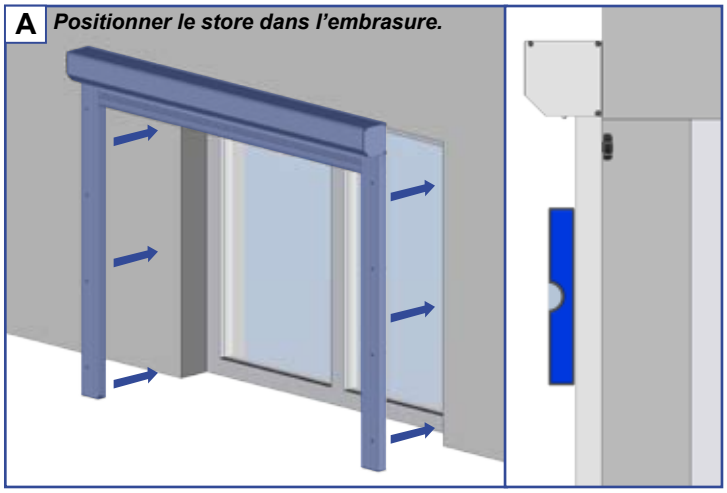

B *Marquer au niveau des perçages des coulisses.*

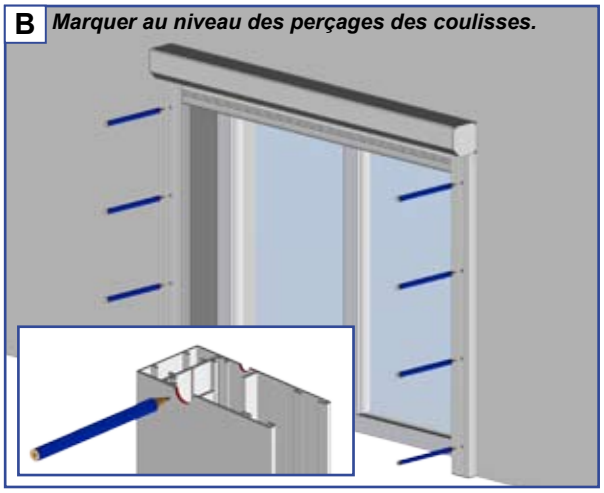

C *Sortir le store de l'embrasure.*

D *Percer aux niveau des marquages.*

E Repositionner le store à coulisse dans l'embrasure.

F *Fixer le store à coulisse.*

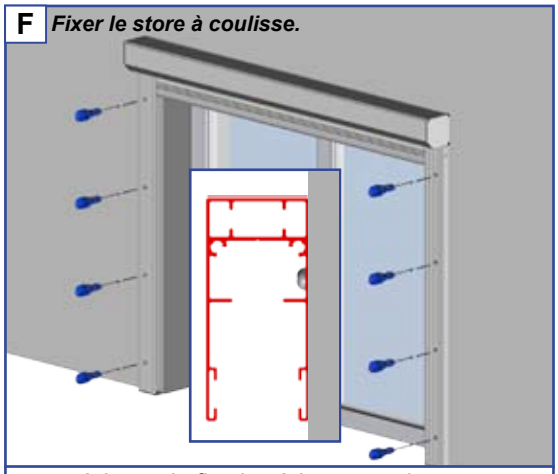

Adapter la fixation à la nature du mur.
Kit de visserie Ø4.2mm à tête plate non fourni.

MOTORISATION

1 Branchement

Matériel nécessaire

- *1 x boîte de dérivation étanche IP54*
- *Barrette de dérivation*
- *Câble 3G 1.5mm² (bleu ; marron ; vert/jaune)*
- *1 disjoncteur 10A*

Matériel non fourni

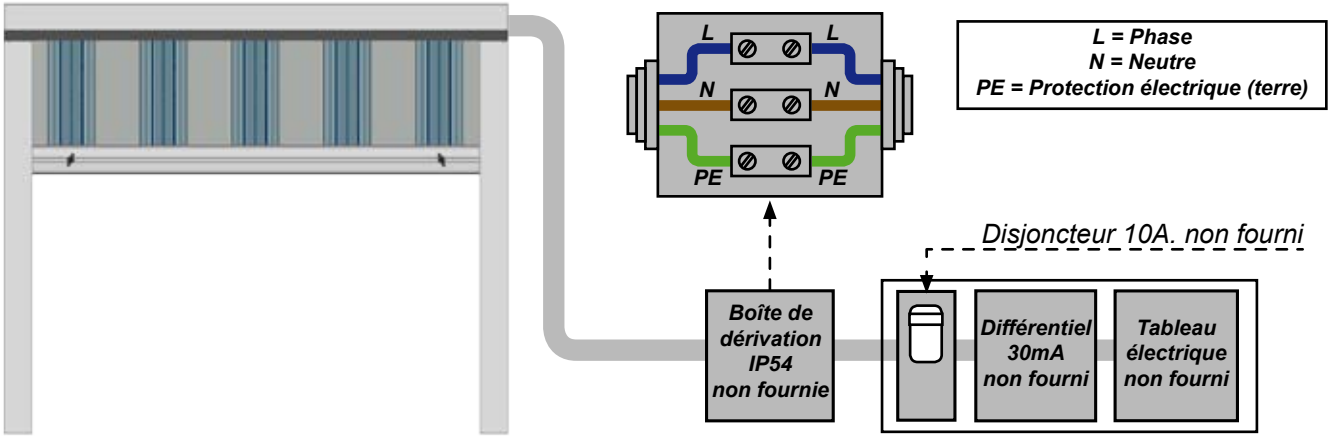

2 Programmation télécommande A.

1 - Etablir le courant.

2 - Appuyer simultanément sur montée et descente, jusqu'à que le voyant «M» s'allume. Opération à réaliser sous 30s après mise sous tension.

3 - Appuyer sur montée jusqu'à selectionner le mode «D»

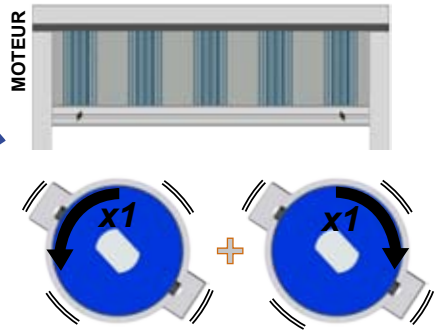

4 - Appuyer sur «STOP», rotation du moteur 1/4 de tour arrière + 1/4 de tour avant.

Programmation terminée.

Délai de l'opération

Note : *Si vous réalisez la programmation des fins de course sous un délais de 30s après programmation de la télécommande. Les opérations 1 et 2 du paragraphe ci dessous sont inutile. Pour la programmation de la TELEPRO06, voir page 6.*

3 Programmation fin de course.

Attention

Assurez-vous, que les vis papillon des verrous soient orientées horizontalement avant de commencer la programmation des fins de course.

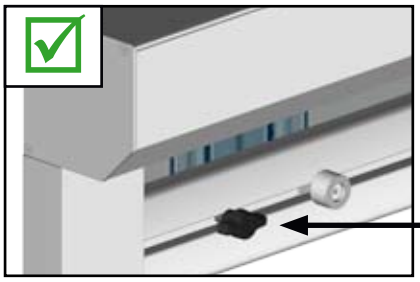

Position verrou OK

1 - Couper puis rétablir le courant.

2 - Appuyer simultanément sur montée et descente, jusqu'à que le voyant «M» s'allume.

3 - Appuyer sur montée jusqu'à selectionner le mode «A»

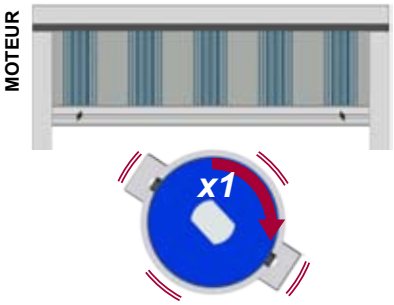

4 - Appuyer sur «STOP»,rotation du moteur 1/4 de tour.

Activation de l'apprentissage.

- Laisser la télécommande sortir du mode A

Délai de l'opération

5 - Moteur à gauche appuyer 2 fois sur «descente»
Moteur à droite appuyer 2 fois sur «montée».

6 - Appuyer sur montée, laisser le store se fermer. (arrêt automatique)
Confirmer la butée : Appuyer sur «STOP» jusqu'à que le store s'ouvre.

Butée validée.

7 - Appuyer sur «descente» pour ouvrir le store, appuyer sur stop pour l'arrêter en position souhaitée.
Comfirmer la butée : Appuyer sur «STOP» jusqu'à que le store se ferme.

Butée validée.

4 Supprimer la programmation télécommande A.

1 - Couper puis rétablir le courant.

2 - Appuyer simultanément sur montée et descente, jusqu'à que le voyant «M» s'allume. Opération à réaliser sous 30s après mise sous tension.

3 - Appuyer sur montée jusqu'à selectionner le mode «D»

4 - Appuyer sur «STOP» en ce plaçant à 50cm du moteur. Rotation du moteur 2x1/4 de tour arrière + 2x1/4 de tour avant.

Programmation effacée.

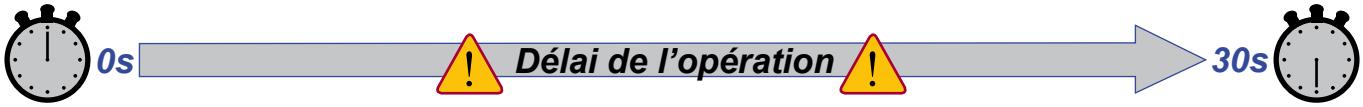

Verrouillage de la barre de charge

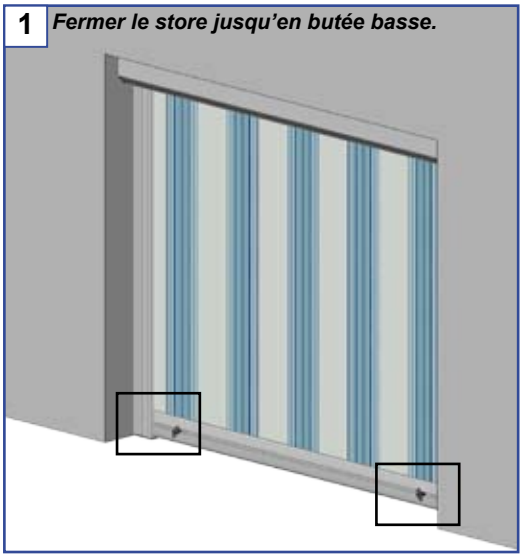

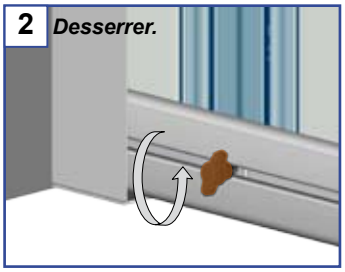

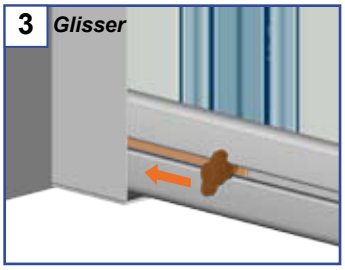

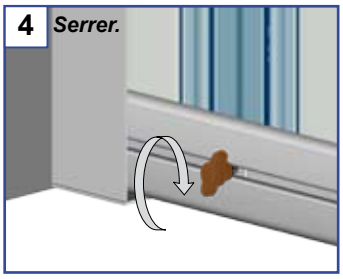

Tendre la toile

Une fois la barre de charge verrouillée, réaliser une pression sur la touche «FERMER» de votre télécommande.

Vue éclatée

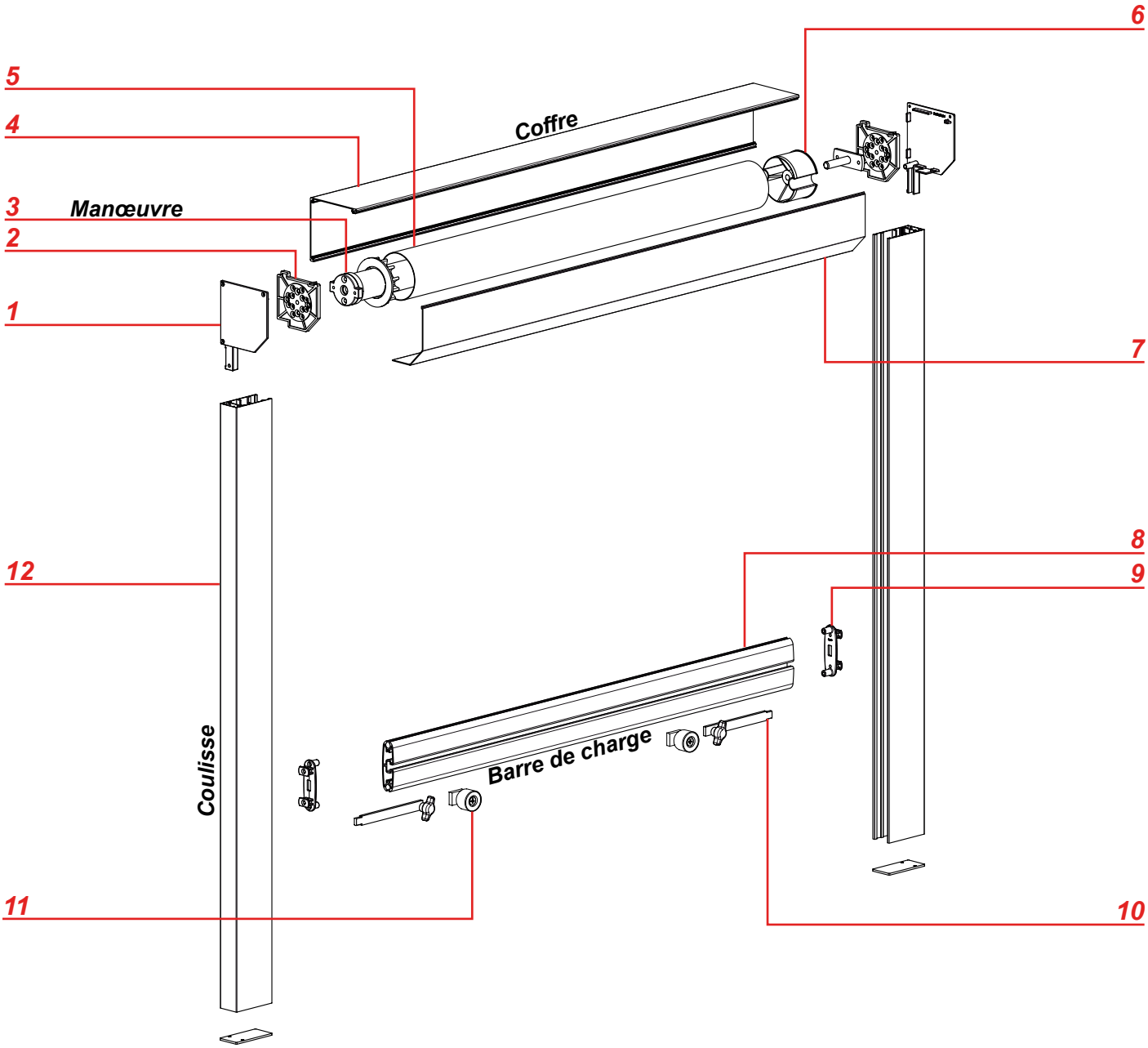

Repère	Références	Désignation
1	SCV10501A	Joue support coulisse
2	CU95	Support moteur
3	TME20G3	Moteur à arrêt sur obstacle 20Nm
4	AE10501	Profil coffre arrière
5	TO78	Tube d'enroulement Ø78mm
6	EOI278	Tourillon creux Ø78mm
7	AE10502	Profil coffre arrière
8	PU12	Profil barre de charge
9	EB12P	Bouchon profil barre de charge
10	PL1501	Plaquette de verrouillage barre de charge
11	KITC185	Butée arrêt sur obstacle
12	GC37x80	Profil coulisse

Information consommateur

Conseils d'entretien de votre store banne

Un store banne est soumis à de nombreuses contraintes : humidité, air salin, contrainte de poids, vent....

Nous vous recommandons donc :

- de vérifier le serrage des vis et des fins de course moteur après installation, puis régulièrement : en début et fin de saison.
- de ne jamais laisser une toile mouillée enroulée. Sécher dés que possible.
- de nettoyer la toile et l'armature en début et fin de saison. Attention ne pas utiliser de produit détergeant.

A savoir :

Les réglages de fin de courses sont prérégler en usine. Ils sont susceptibles d'être modifiés par l'utilisateur suivant les indications de réglage.

Une légère différence de bain de fibres identiques peut être observée entre deux stores dans le cas d'achats non simultané.

Des plis ou effets de marbrure peuvent apparaître. Ils ne diminuent en rien la qualité et l'efficacité du store.

Des ondulations peuvent apparaître sur la toile. Elles sont dues à des sur épaisseurs provoquées par les ourlets et les coutures qui provoquent des tensions sur le tube d'enroulement.

Problèmes	Causes	Solutions
Mon screen se descelle du mur.	Visserie non adaptée à la composition du mur.	► Vérifier la bonne mise en place des supports (suivre les indications de la notice) ► En cas de fixation avec un scellement chimique, se rapporter à la notice du fabricant.
Mon screen n'est pas de niveau.		► Vérifier le bon niveau des coulisse. Refaire la mise à niveau.
La barre de charge ne se ferme pas sur toute la longueur	Allongement de la toile après plusieurs utilisations.	► Règler les fins de courses du moteur. (Réglage Paragraphe)
La Manœuvre électrique ne fonctionne plus.	Le moteur se met en protection thermique après 2 descentes et 2 montées successives.	► Attendre la fin de protection (20 minutes)
La Manœuvre électrique ne fonctionne plus.	Problème de connection.	► Vérifier le branchement du moteur ► Vérifier le fonctionnement du moteur en le branchant directement à l'arrivée électrique.

Ne pas déployer le store en cas de :

Vent

Pluie

Neige

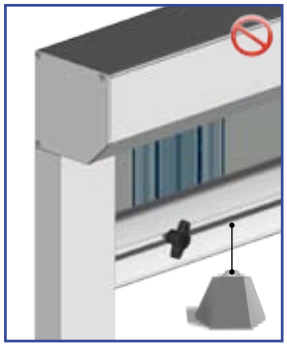
Ne rien suspendre

CE

EN 13561 tableau ZA.1
Store extérieur
Résistance au vent : classe technique 2

Garantie commerciale

▶ Durée

La durée de garantie (mécanisme, moteur, traitement de surface, toile et lambrequin) est consentie pour une durée de 5 ans. L'automatisme est garantie 2 ans.
Au delà de cette période de garantie, ces pièces sont payantes.

La période de garantie cour à compter de la date d'achat du produit (date mentionnée sur la preuve d'achat - ticket de caisse ou facture).

La garantie ne s'applique que sur présentation de la preuve d'achat.

L'application de la garantie n'a pas pour effet de prolonger sa durée.

▶ Modalité d'application de la garantie

La garantie couvre tous problèmes rencontrés dans l'utilisation du produit pour tous événements prévus et non exclus par la garantie commerciale et ce dans la limite de la durée de garantie.

Pour faire l'objet d'un accord de prise en charge sous garantie, le produit doit avoir été installé conformément aux règles de l'art et n'avoir fait l'objet d'aucune utilisation anormale telle que :

- Entretien insuffisant ou non conforme aux préconisations ci-jointe «Nettoyage et Entretien»
- Utilisation des produits de nettoyage corrosifs ou abrasifs
- Choc, casse ou fausse Manœuvre
- Endommagement par des corps étrangers (sables, limailles, etc.)
- Endommagement suite au raccordement à une ligne électrique non-conforme

Cette liste n'étant pas exhaustive, pour connaître la liste des incidents «susceptibles de déclencher la garantie» et ceux «excluant la garantie» veuillez consulter les encarts ci-dessous.
La garantie est limitée à la remise en état ou au remplacement de la pièce reconnue défectueuse ou responsable du mauvais fonctionnement de l'appareil, par une pièce identique.

La garantie ne couvre, en aucun cas, les frais de déplacement et les dommages directs et indirects. Elle ne prend également pas en charge les frais de dépose et repose du produit objet de la demande de garantie excepté dans le cadre de la mise en oeuvre de la garantie légale des vices cachés.

Incident susceptibles de **déclencher la Garantie**

Défauts constatés	Type d'incidents	Commentaires
Général	- Pièces ou toile défectueuses.	
	- Moteur défectueux	Cas où le disfonctionnement proviendrait d'un défaut de fabrication.
	- Automatisme défectueux	Télécommande, récepteur automatisme, capteur vent, capteur vent soleil
	- Défauts de matière	Bavures, manque de matière, fissures, craquelures, déformations.
	- Défauts de finition	Défauts de laquage, teintes. Rayures ou chocs.

Expédition pièces détachées :

- 72h après réception dans nos locaux pour les moteurs et automatismes.
- 72h pour expédition autres pièces détachées. (hors armature générale store et toile).
- Les réexpéditions sont à la charge de l'usine
- Les produits seront expédiés à la charge du client et vous seront retournés gratuitement.

Causes **d' exclusion de la Garantie**

Défauts constatés	Type d'incidents	Commentaires
Général	- Composants défectueux	Suite à une installation ou une utilisation non-conforme
	- Produits soldés ou bradés.	
	- Usure normale du store	Salissures, dégradation liées à différents facteurs de pollutions.
	- Tout litige de choc	Rayures, manque de pièces, salissures, accros et déchirures de l'acquisition d'un produit sans son emballage d'origine
	- Les dégradations	Liées à toute négligence, vandalisme, chute d'objet, brûlures quelconques, vent violents, nettoyage de la toile avec un produit non conforme.
	- Produit modifiés	Adjonction ou remplacement de pièces autres que celles vendues par l'usine
	- Utilisation professionnelle du store.	
	- Produits stockés en milieu humide	Détèrioration possible du moteur.
Toile	- Les phénomènes de plis gaufrage, de déchirures ou trous inhérents à la texture de la fibre.	
Réglages	- Réglages de fin de course, bras, toile et d'inclinaison ou tout autre réglage.	